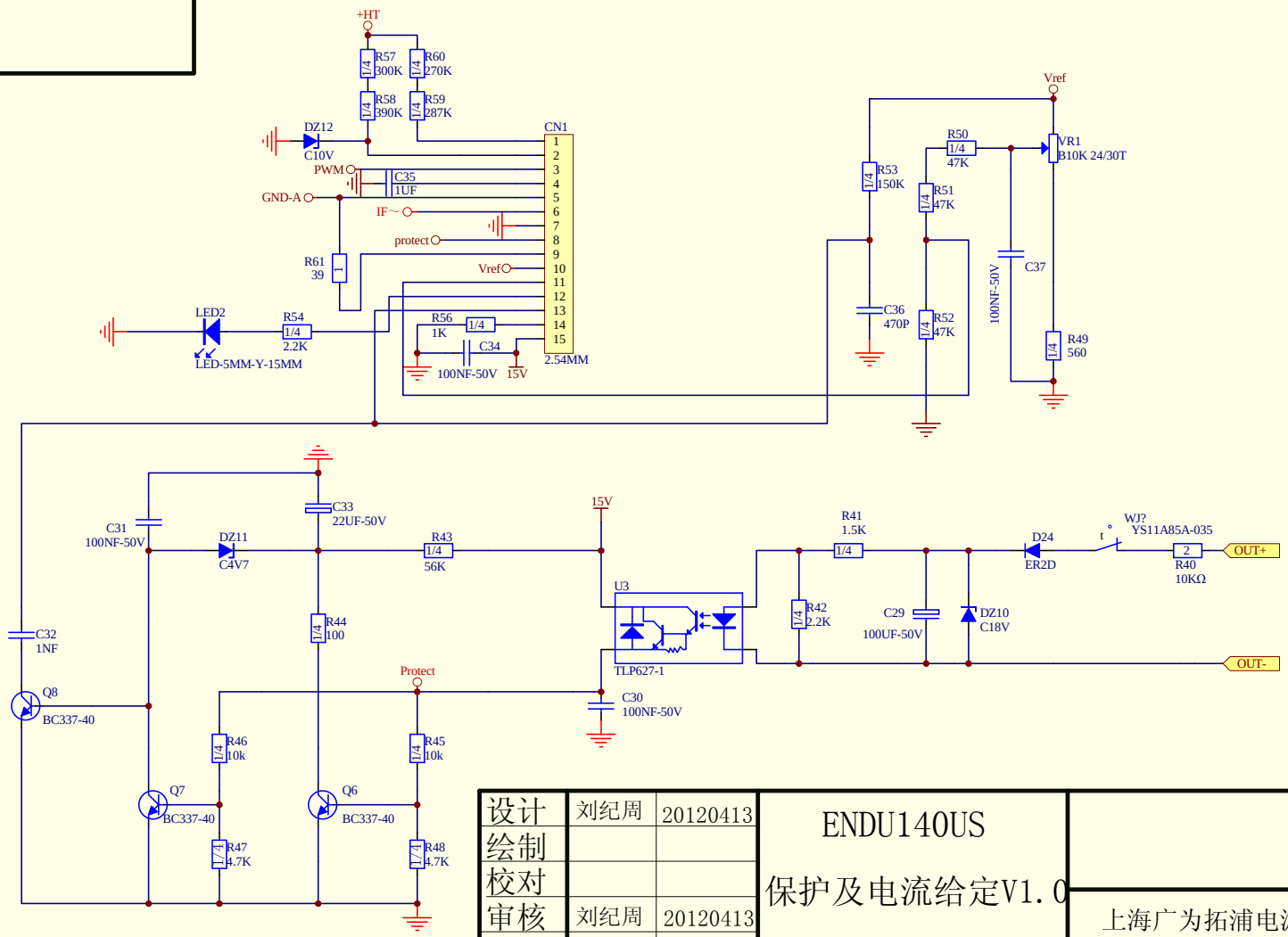

设计	刘纪周	20120413	ENDU140US	
绘制			保护及电流给定V1.0	
校对				
审核	刘纪周	20120413		上海广为拓浦电源有限公司
标化				Shanghai Greatway Top Power CO.,Ltd
批准	徐德进	20120413	第 3 页 共 4 页	